Instrukcje użytkowania

Deski tarasowe WPC SAMANA

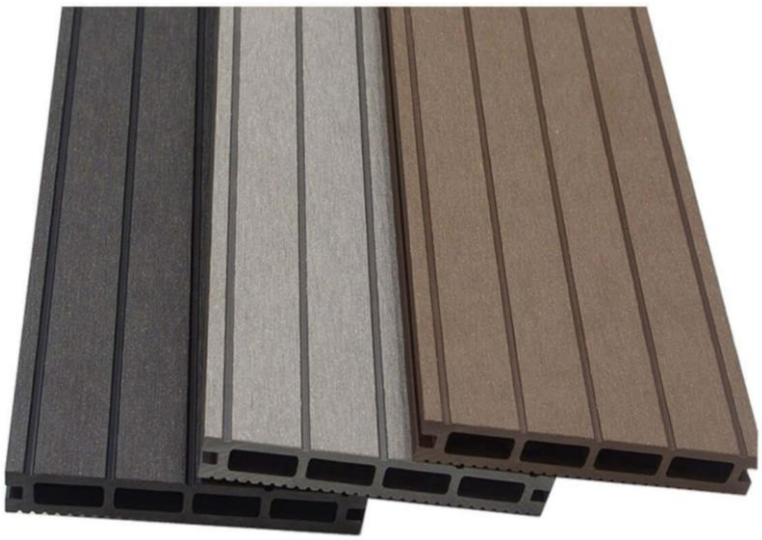

Oryginalna instrukcja obsługi

Zaprojektowany w Niemczech

WAŻNE:
ZACHOWAĆ DO WYKORZYSTANIA W PRZYSZŁOŚCI.
PRZECZYTAJ UWAŻNIE!

Spis treści

1. Informacje ogólne ... 3
1.1. Przegląd produktów ... 3
1.2. Uwagi ogólne ... 3
1.3. Gwarancja ... 3
2. Informacje dotyczące instrukcji użytkowania ... 4
2.1. Dostępność instrukcji obsługi ... 4
2.2. Informacje na temat tłumaczenia ... 4
2.3. Grupy docelowe instrukcji użytkowania ... 4
2.4. Informacje na temat tłumaczenia ... 4
2.5. Wyjaśnienie symboli ... 4
2.6. Ogólne informacje dotyczące instrukcji obsługi ... 5
2.7. Przeznaczenie ... 6
2.8. Ogólne instrukcje bezpieczeństwa ... 6
3. Cechy produktu ... 7
3.1. Dane techniczne ... 7
4. Zakres dostawy ... 8
5. Montaż i obsługa ... 10
5.1. Instrukcje bezpieczeństwa ... 10
5.2. Struktura produktu ... 10
6. Zastosowanie ... 15
6.1. Instrukcje bezpieczeństwa ... 15
6.2. Pierwsze uruchomienie ... 15
6.3. Działanie ... 15
6.4. Miejsce przechowywania ... 15
7. Rozwiązywanie problemów ... 15

8. Konserwacja i pielęgnacja 16
9. Demontaż 17
9.1. Instrukcje bezpieczeństwa 17
10. Usuwanie odpadów 17

Drogi kliencie,

Dziękujemy za wybranie produktu firmy **Home Deluxe GmbH**. Mamy nadzieję, że nowe deski tarasowe SAMANA WPC przypadną Państwu do gustu.

Instrukcja obsługi stanowi pomoc w instalacji, uruchomieniu, obsłudze i konserwacji produktu. Instrukcję obsługi i instrukcje bezpieczeństwa należy przeczytać uważnie i w całości. Należy przestrzegać tych instrukcji, aby uniknąć zagrożeń.

1. Informacje ogólne

1.1. Przegląd produktów

Model:
Deski tarasowe WPC SAMANA kompletny zestaw (w tym podkonstrukcja) - ciemnobrązowy Wybór powierzchni |
ID artykułu: 17890| ID wariantu: 34697
Deski tarasowe WPC SAMANA kompletny zestaw (w tym podkonstrukcja) - wybór jasnoszary |
ID przedmiotu: 17891 | ID wariantu: 34723
Deski tarasowe WPC SAMANA kompletny zestaw (w tym podkonstrukcja) - antracyt Wybór powierzchni |
ID przedmiotu: 17892 | ID wariantu: 34749
Deski tarasowe WPC SAMANA Anthracite 2m² (2,20m) - Opakowanie 1| ID artykułu: 11957 | ID wariantu: 10014
Deski tarasowe WPC SAMANA ciemnobrązowe 2m² (2,20m) - Opakowanie 1| ID artykułu: 11956 | ID wariantu: 10013
Deski tarasowe WPC SAMANA jasnoszare 2m² (2,20m) - Pakiet 1 | ID artykułu: 11955 | ID wariantu: 10012

1.2. Uwagi ogólne

Aby spełnić nasze roszczenia, stale poprawiamy jakość, upraszczamy instalację i obsługę oraz dostosowujemy produkty do wymagań klientów. W związku z tymi zmianami aktualną wersję instrukcji obsługi można znaleźć na naszej stronie internetowej.

Termin "produkt" jest używany w instrukcji użytkowania desek tarasowych WPC "SAMANA".

1.3. Gwarancja

Ustawowa odpowiedzialność za wady i prawa gwarancyjne obowiązują od daty zakupu.
Home Deluxe GmbH nie ponosi odpowiedzialności za szkody spowodowane nieprzestrzeganiem instrukcji obsługi. Reklamacje wynikające z niewłaściwej instalacji lub użytkowania nie są objęte gwarancją. W przypadku wad produktu prosimy o pisemny kontakt z naszym działem obsługi klienta za pomocą formularza kontaktowego na naszej stronie internetowej, podając nazwę produktu, numer seryjny i zdjęcie tabliczki znamionowej:

Home Deluxe GmbH
Schanzeweg 2
32312 Lübbecke
Niemcy
Tel: +49 (0)5743 6181-0

www.home-deluxe-gmbh.de

W przypadku dalszych pytań prosimy o kontakt z naszym działem obsługi klienta za pośrednictwem formularza kontaktowego.

2. Informacje dotyczące instrukcji obsługi

2.1. Dostępność instrukcji obsługi

Instrukcja obsługi jest częścią produktu i powinna być przechowywana w całości i w bezpośrednim sąsiedztwie produktu.

2.2. Informacje na temat tłumaczenia

Oryginalna instrukcja obsługi została napisana w języku niemieckim. Każdy inny dostępny język jest tłumaczeniem wersji niemieckiej.

2.3. Grupy docelowe instrukcji użytkowania

Instrukcje użytkowania muszą być przeczytane i przestrzegane przez każdą osobę zaangażowaną w jedną z poniższych czynności lub zastosowań:

- Rozpakowywanie
- Montaż / instalacja
- Uruchomienie / obsługa
- Konserwacja / kontrola / pielęgnacja
- Rozwiązywanie problemów / naprawa
- Usuwanie odpadów

2.4. Informacje na temat tłumaczenia

Oryginalna instrukcja obsługi została napisana w języku niemieckim. Każdy inny dostępny język jest tłumaczeniem wersji niemieckiej.

2.5. Wyjaśnienie symboli

Symbol	Wyjaśnienie symboli
	**OSTRZEŻENIE** Symbol wskazuje na możliwe zagrożenia, które mogą prowadzić do śmierci lub poważnych obrażeń. Przed wykonaniem odpowiedniego kroku instalacji lub zastosowania należy zapoznać się z odpowiednią uwagą.
	**INFO** Symbol zawiera ważne informacje i wskazuje uszkodzenie materiału. Należy ich przestrzegać przed wykonaniem odpowiedniego kroku instalacji lub zastosowania, aby zrozumieć problemy i uniknąć uszkodzeń.
	**Przeczytaj instrukcję obsługi** Symbol oznacza, że przed montażem/instalacją i/lub uruchomieniem urządzenia należy uważnie przeczytać instrukcję obsługi.

2.6. Ogólne informacje na temat instrukcji użytkowania

Instrukcja użytkowania odnosi się do desek tarasowych WPC SAMANA. Zawiera ona ważne informacje dotyczące montażu, obsługi, konserwacji i czyszczenia. Przed użyciem produktu należy dokładnie zapoznać się z instrukcją obsługi, w szczególności z instrukcjami dotyczącymi bezpieczeństwa; instrukcję obsługi należy przechowywać w bezpiecznym miejscu. Produkt należy użytkować wyłącznie w sposób opisany w niniejszej instrukcji obsługi, aby zapobiec przypadkowym obrażeniom lub uszkodzeniom. W przypadku przekazania produktu osobom trzecim należy również przekazać niniejszą instrukcję obsługi.

2.7. Przeznaczenie

Produkt jest wysokiej jakości, trwały i przeznaczony lub odpowiedni wyłącznie do użytku prywatnego w rozsądnym i zwyczajowym zakresie. Ponadto nasz produkt **nie jest** przeznaczony do użytku komercyjnego. Użytkowanie komercyjne jest dozwolone wyłącznie za pisemną zgodą Home Deluxe GmbH. Produkt jest przeznaczony do użytku jako taras.

Produktu należy używać wyłącznie w sposób opisany w niniejszej instrukcji obsługi. Każde inne użycie jest uważane za nieprawidłowe i może skutkować uszkodzeniem mienia lub obrażeniami ciała. Producent nie ponosi odpowiedzialności za szkody spowodowane niewłaściwym lub nieprawidłowym użytkowaniem.

2.8. Ogólne instrukcje bezpieczeństwa

Ogólne ostrzeżenia o zagrożeniach



- Produkt należy instalować **tylko** wtedy, gdy zakres dostawy jest kompletny i w idealnym stanie.
- Należy upewnić się, że wszystkie części są nieuszkodzone i prawidłowo zamontowane. Nieprawidłowy montaż grozi obrażeniami. Uszkodzone części mogą mieć wpływ na bezpieczeństwo i działanie.
- Produkt należy umieszczać wyłącznie na bezpiecznej, równej i twardej powierzchni.
- Nie należy wprowadzać żadnych zmian w produkcie
- Sprawdzaj mocowanie w regularnych odstępach czasu.
- Płyty WPC nie powinny być stosowane jako słupy, belki, podpory itp.
- Deski WPC należy przechowywać w oryginalnym opakowaniu, najlepiej w dobrze wentylowanym, zadaszonym miejscu.
- Zaleca się umieszczenie desek tarasowych w wymaganym miejscu montażu na 72 godziny przed rozpoczęciem ich aklimatyzacji. Nie należy montować desek tarasowych, jeśli temperatura wynosi 0°C lub mniej.
- Produkty WPC nie nadają się do zamkniętych i wilgotnych miejsc bez wystarczającej wentylacji i/lub miejsc o znacznych wahaniach temperatury (np. sauny). Należy zapewnić wystarczającą wentylację powierzchni tarasów.
- Należy unikać bezpośredniego kontaktu desek tarasowych z podłożem.
- Zmiany temperatury i absorpcja wilgoci prowadzą do rozszerzalności (ok. 0,3% do 0,5%). Należy zachować odpowiednią odległość między deskami WPC, podkonstrukcją i wokół tarasu, takimi jak ściany, ogrodzenia i drzewa.
- Należy zwrócić uwagę na odstępy między złączami, które powinny wynosić od 10 do 15 mm.
- Należy postępować zgodnie z instrukcjami montażu, w przeciwnym razie produkt może ulec uszkodzeniu.

Niebezpieczeństwo dla dzieci



- Dzieci należy trzymać z dala od materiałów opakowaniowych. Istnieje ryzyko uduszenia!
- Podczas montażu produktu należy trzymać dzieci z dala od miejsca montażu. Zakres dostawy zawiera małe części, które mogą zostać połknięte lub spowodować poważne obrażenia.
- **Ryzyko przewrócenia!** Produkt nie jest zabawką dla dzieci, ścianką wspinaczkową ani sprzętem sportowym. Przy jednostronnym obciążeniu produkt może się przewrócić, co może spowodować śmierć.
- Dzieci mogą zranić się podczas zabawy produktem lub podciągania się na nim.
- Nie należy umieszczać produktu bezpośrednio lub w bezpośrednim sąsiedztwie placu zabaw.
- Wyjaśnij dzieciom, jak prawidłowo korzystać z produktu i nigdy nie pozostawiaj ich bez nadzoru podczas zabawy.

- Upewnij się, że małe dzieci nie wkładają małych części do ust.

Ryzyko obrażeń
Niewłaściwe obchodzenie się z produktem może prowadzić do obrażeń.



- Przed każdym użyciem należy sprawdzić produkt pod kątem widocznych uszkodzeń.
- Nie należy wprowadzać żadnych zmian konstrukcyjnych w produkcie. Wszelkie modyfikacje muszą być autoryzowane na piśmie przez producenta i przeprowadzane zgodnie z instrukcjami.
- Jeśli produkt jest uszkodzony, nie wolno go używać. Uszkodzone części należy naprawić lub wymienić na oryginalne części zamienne.
- Należy upewnić się, że produkt jest zamontowany na stałe i bezpiecznie, aby uniknąć obrażeń.

Ryzyko uszkodzenia



- Niewłaściwe obchodzenie się z produktem może prowadzić do jego uszkodzenia.
- Nie należy otwierać opakowania ostrymi przedmiotami (np. nożami, nożyczkami itp.), ponieważ może to spowodować uszkodzenie produktu. Zachować ostrożność podczas otwierania.
- Nie używać produktu w pobliżu źródeł ciepła lub otwartego ognia.

3. Cechy produktu

3.1. Dane techniczne

Deski tarasowe WPC SAMANA	
Wymiary jednej deski (dł. x szer. x wys.)	220 x 14,6 x 2,1 cm
Wymiary konstrukcji nośnej (dł. x szer. x wys.)	220 x 4 x 3 cm
Materiał	WPC (kompozyt drewna/bambusa i tworzywa sztucznego)
Kolor	Ciemnoszary, antracytowy, jasnoszary
Fluting	jednostronnie drobna (ok. 0,25 cm) lub jednostronnie gruba (ok. 2,8 cm)
Nośność na m²	500 kg

Informacje na temat

WPC (Wood Plastic Composite) to termoplastycznie przetworzony materiał kompozytowy wykonany z różnych proporcji drewna, tworzyw sztucznych i dodatków. Połączenie tych materiałów umożliwia połączenie odporności i właściwości estetycznych naturalnego materiału z trwałością i dobrymi właściwościami konserwacyjnymi polimeru. Ma naturalny drewniany wygląd, a jednocześnie chroni przed promieniowaniem UV i jest odporny na warunki atmosferyczne, dzięki czemu idealnie nadaje się do użytku na zewnątrz.



- **Uwaga!** Występują niewielkie różnice w kolorze i powierzchni - jest to spowodowane materiałem WPC i zapewnia naturalny wygląd deski.

4. Zakres dostawy

W momencie dostawy należy sprawdzić opakowanie pod kątem uszkodzeń zewnętrznych. Ponadto, natychmiast po rozpakowaniu należy sprawdzić, czy zakres dostawy jest kompletny oraz czy produkt i wszystkie jego komponenty są w idealnym stanie. Produkt należy montować wyłącznie wtedy, gdy zakres dostawy jest kompletny i nieuszkodzony.

Komponenty/części (przykład 2 m²)

Nie.	Opis		Zdjęcia
1	Deski WPC	6	
2	Konstrukcja nośna	3	
3	Kołek rozporowy (PH3)	18	
4	Zszywki i śruby (PH2)	2	
5	Plastikowe klipsy	48	
6	Śruby	48	

Komponenty wymagane dla następujących wymiarów

m²	WPC-Dielen in Stk.	Unterkon-struktion in Stk.	Spreiz-dübel	Schrauben	Plastik-clip	Klammern
2	6	3	18	48	48	2
4	12	6	36	96	96	4
6	18	9	54	144	144	6
8	24	12	72	192	192	8
10	30	15	90	240	240	10
12	36	18	108	288	288	12
14	42	21	126	336	336	14
16	48	24	144	384	384	16
18	54	27	162	432	432	18
20	60	30	180	480	480	20
22	66	33	198	528	528	22
24	72	36	216	576	576	24
26	78	39	234	624	624	26
28	84	42	252	672	672	28
30	90	45	270	720	720	30
32	96	48	288	768	768	32
34	102	51	306	816	816	34
36	108	54	324	864	864	36
38	114	57	342	912	912	38
40	120	60	360	960	960	40
42	126	63	378	1008	1008	42
44	132	66	396	1056	1056	44
46	138	69	414	1104	1104	46
48	144	72	432	1152	1152	48
50	150	75	450	1200	1200	50

5. Montaż i obsługa

5.1. Instrukcje bezpieczeństwa

Należy zapoznać się ze wszystkimi informacjami dotyczącymi zdrowia i bezpieczeństwa.

Ryzyko obrażeń

Nieprawidłowa obsługa podczas instalacji może prowadzić do obrażeń

- Należy upewnić się, że paczka jest otwierana od góry. Zachowaj ostrożność podczas otwierania paczki, ponieważ w środku znajdują się delikatne części.
- Produkt należy umieszczać wyłącznie na bezpiecznej, równej i twardej powierzchni.
- Użyj dostarczonego materiału montażowego.
- Błędy obsługi, błędy montażowe lub uszkodzenia spowodowane montażem nie są objęte gwarancją.
- Do montażu produktu wymagane są co najmniej 2 osoby.
- Podczas montażu należy nosić odzież ochronną, taką jak obuwie ochronne i rękawice ochronne.
- **Chcielibyśmy podkreślić, że Home Deluxe GmbH nie ponosi żadnych kosztów instalacji lub usług ręcznych - takich jak koszty elektryka lub porównywalne koszty specjalistyczne.**

5.2. Struktura produktu

Produkt jest dostarczany w stanie rozmontowanym i można go zmontować przy niewielkim wysiłku. Należy dokładnie przestrzegać instrukcji montażu. Nieprzestrzeganie instrukcji nie gwarantuje prawidłowego działania i bezpieczeństwa produktu.

Wymagane narzędzia

	Śrubokręt		Nóż tnący
	Taśma miernicza	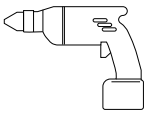	Wiertarka
	Młotek gumowy		

- Należy uważnie przeczytać poniższe instrukcje.

Przygotowanie podłogi:

Przed rozpoczęciem upewnij się, że podłoże jest czyste, suche, stabilne, równe i twarde (np. beton, żwir, piasek itp.).

Prosimy o wcześniejsze usunięcie wszystkich chwastów. Aby zapobiec wzrostowi chwastów, zalecamy ułożenie ogranicznika korzeni.

Należy zapewnić dobry drenaż. Niewielkie nachylenie 1,5 - 2% w kierunku od domu jest konieczne, aby uniknąć stagnacji wody i uszkodzenia desek. Kierunek spadku powinien być zgodny z kierunkiem wzdłużnym rowków. Jest to jedyny sposób na zapewnienie odpływu wody. Należy pozostawić co najmniej 3 cm odstępu od ściany domu.

Przygotowanie konstrukcji nośnej:

W razie potrzeby podkonstrukcja przygotowawcza (na przykład w celu wyrównania różnic wysokości) powinna znajdować się co najmniej 25 mm od podłogi. Pozwoli to utrzymać wodę z dala od desek i zapewni dobrą wentylację.

Niezależnie od wymiarów cokołu, należy upewnić się, że odległość między belkami wynosi co najmniej 31,5 cm.

Uwaga: Podkonstrukcje i akcesoria znajdują się między deskami**.**

<u>WAŻNE:</u> Produkty WPC są wykonane z bardzo gęstego materiału. Dlatego zawsze należy je wstępnie nawiercić, aby uniknąć pęknięć i uszkodzeń materiału. Do wstępnego nawiercania należy użyć wiertła 8 mm do kołków rozporowych i wiertła 2,5 mm do klipsów i plastikowych klipsów.

Ilustracja	Opis
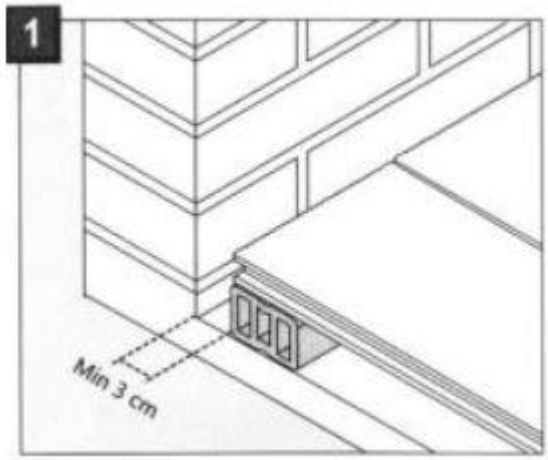	**Krok 1:** - Konstrukcja nośna ma wymiary 3 x 4 cm. Należy umieścić stronę 4 cm na podłodze. - Odległość między podkonstrukcjami nie może przekraczać 31,5 cm. Należy również wziąć pod uwagę długość krawędzi podkonstrukcji wynoszącą 2 cm. Oznacza to, że całkowita odległość wynosi 33,5 cm. - Odległość między kołkami rozporowymi, które mocują podkonstrukcję do podłogi, wynosi co najmniej 30 cm. - Pomiędzy konstrukcją nośną a ścianą lub podobnym elementem należy zachować odległość co najmniej 3 cm. - Pomiędzy deskami należy zachować odstęp 5-10 mm.

Ilustracja	Opis
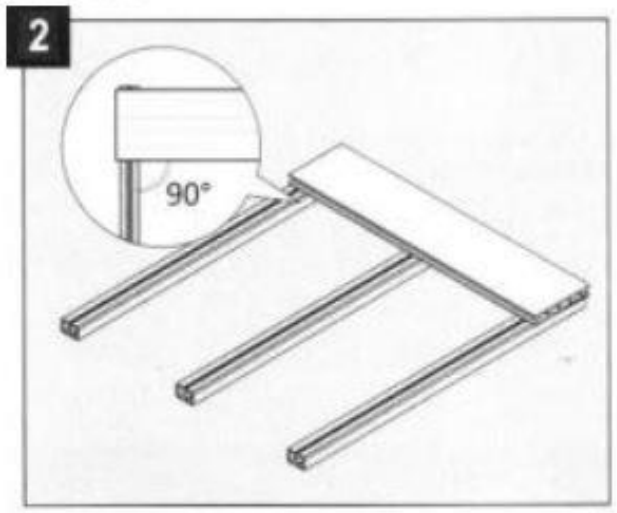	**Krok 2:** - Wywierć otwory pod wkręty. Umieść pierwszą deskę pionowo na podkonstrukcji i przymocuj klipsy do zewnętrznych boków.
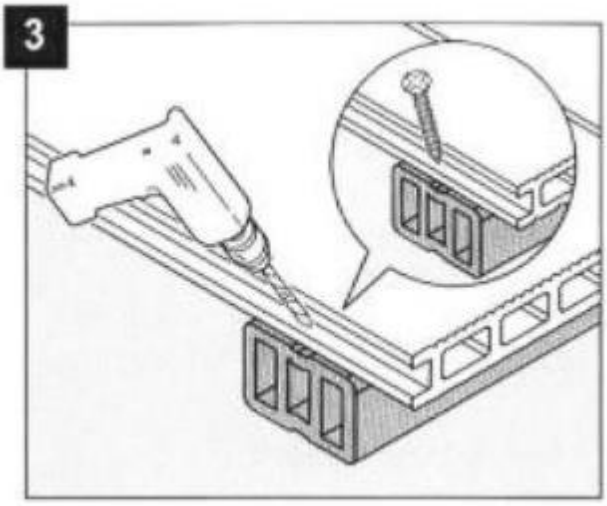	**Krok 3:** - Wsuń pierwszą deskę w zaciski i zabezpiecz ją śrubą.
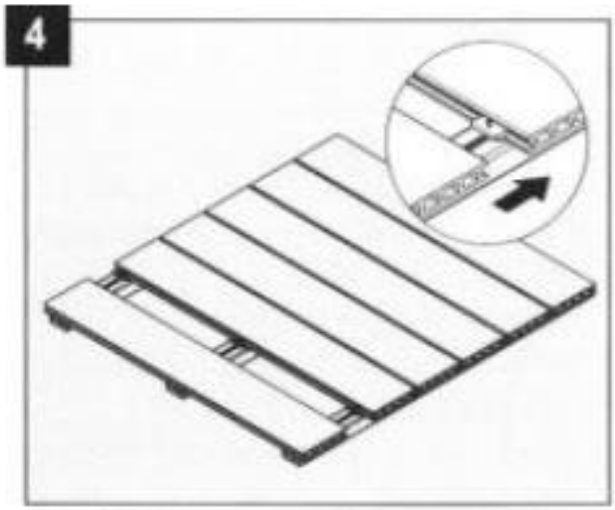	**Krok 4:** - Powtórz ten proces dla pozostałych desek.

Ilustracja	Opis
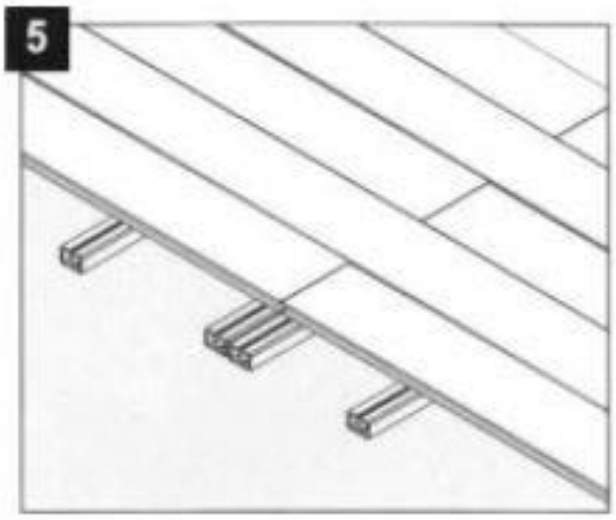	**Krok 5:** - Upewnij się, że na każdej desce znajdują się dwa plastikowe zaciski.
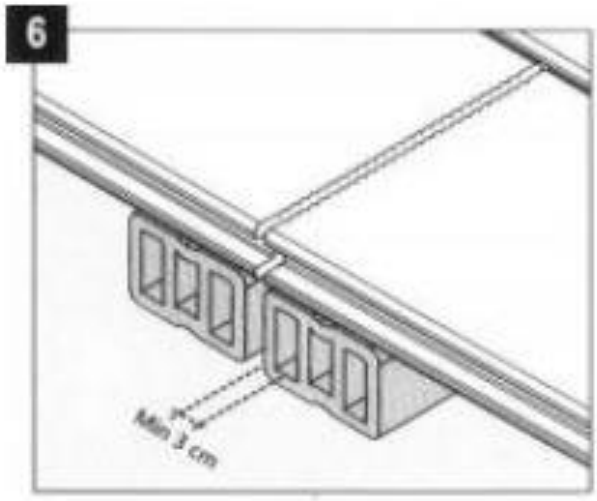	**Krok 6:** - Wahania temperatury i wpływy atmosferyczne mogą powodować niewielkie odkształcenia materiału. Z tego powodu zalecamy mocowanie podkonstrukcji w odległości co najmniej 3 cm od siebie.
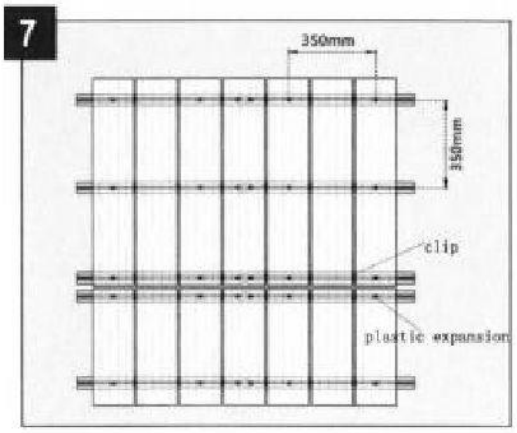	**Krok 7:** - Gotowa struktura.

6. Zastosowanie

6.1. Instrukcje bezpieczeństwa

Należy uważnie przeczytać poniższe informacje dotyczące zdrowia i bezpieczeństwa.

Ryzyko obrażeń
Niewłaściwa obsługa podczas pracy może prowadzić do obrażeń



- Nie używaj uszkodzonego produktu.
- Nie należy wprowadzać żadnych zmian w produkcie.
- Produkt nie jest zabawką dla dzieci, ścianką wspinaczkową ani sprzętem sportowym. Dzieci nie mogą bawić się tym produktem.

Sprawdzaj mocowanie w regularnych odstępach czasu.

6.2. Pierwsze uruchomienie

Przed pierwszym użyciem produktu należy sprawdzić, czy nie jest on uszkodzony. Produkt może być używany tylko wtedy, gdy jest nieuszkodzony.

6.3. Działanie

Sprawdź przed użyciem produktu,

- właściwy stan.

6.4. Miejsce przechowywania



- W sezonie zimowym produkt należy przechowywać w suchym, dobrze wentylowanym miejscu, w miarę możliwości chronionym przed czynnikami atmosferycznymi.

7. Rozwiązywanie problemów

Jeśli podczas pracy urządzenia wystąpią następujące usterki, należy sprawdzić ich przyczyny, korzystając z poniższej tabeli. Jeśli usterki nie można usunąć za pomocą wymienionych środków, należy wyłączyć produkt z eksploatacji.

Błąd	Możliwa przyczyna	Rozwiązanie
Skrzypienie lub grzechotanie	- Niewystarczające mocowanie lub ruch konstrukcji nośnej	- Sprawdź mocowanie i w razie potrzeby dokręć. Upewnij się, że konstrukcja nośna jest stabilna i nie pozwala na żadne ruchy.
Śliska powierzchnia	- Tworzenie chwastów lub obróbka gładkiej powierzchni	- Dokładnie wyczyść płytę podłogową, aby usunąć chwasty.

Jeśli wystąpi inny problem z produktem, prosimy o kontakt.

8. Konserwacja i pielęgnacja

Powierzchnie należy czyścić wilgotną szmatką i łagodnym detergentem. Do czyszczenia nie należy używać agresywnych środków czyszczących ani myjek wysokociśnieniowych. Należy również postępować zgodnie z instrukcjami producenta środka czyszczącego.

Zabrudzenia i zanieczyszczenia

Użyj mydła/środka czyszczącego, ciepłej wody i miękkiej szczotki.

Inwazja grzybów na deskach podłogowych

Użyj konwencjonalnego środka do czyszczenia drewna, który zawiera mydło i środki powierzchniowo czynne. Podczas czyszczenia desek podłogowych należy również sprawdzić ich spód.

Limonka

Osady wapienne są trudne do usunięcia. Upewnij się, że żadne płyny zawierające kamień nie mają kontaktu z deskami podłogowymi.

Lód i śnieg

Usuń warstwę lodu lub śniegu za pomocą rąk lub szczotki (pamiętaj, aby nie zarysować powierzchni).

Nie używaj żadnych środków czyszczących ani innych środków chemicznych.

Plamy z wody

Wyczyść powierzchnię środkiem do czyszczenia podłóg zawierającym kwas szczawiowy. Najpierw przetestuj środek czyszczący na małym rogu deski podłogowej.

Plamy z oleju i smaru

Użyj dostępnego w handlu odtłuszczacza do tego typu plam. Następnie spłucz deski podłogowe ciepłą wodą.

9. Demontaż

9.1. Instrukcje bezpieczeństwa

Ryzyko obrażeń
Niewłaściwe obchodzenie się z urządzeniem podczas demontażu może prowadzić do obrażeń.



- Przed demontażem należy zabezpieczyć produkt.

Demontaż produktu należy przeprowadzić w kolejności odwrotnej do montażu. (**patrz rozdział Montaż**)

10. Usuwanie odpadów



- Produkt i wszystkie jego komponenty należy utylizować zgodnie z lokalnymi i krajowymi przepisami, aby zapobiec szkodom dla środowiska.
- Nasze opakowania są wykonane z materiałów przyjaznych dla środowiska. Mogą one zostać poddane recyklingowi i w ten sposób służyć jako cenne surowce. Materiały opakowaniowe (karton, zabrudzone opakowania itp.) należy utylizować oddzielnie i profesjonalnie, zgodnie z obowiązującymi przepisami krajowymi.
- W razie wątpliwości dotyczących utylizacji należy skontaktować się z producentem.
- Informacje na temat prawidłowej utylizacji można również uzyskać w lokalnych centrach utylizacji odpadów.

Home Deluxe GmbH
Schanzeweg 2
32312 Lübbecke
Niemcy
Tel: +49 (0)5743 6181-0
www.home-deluxe-gmbh.de

GA-416-00-samana
2025/03